VEDOUCÍ PROJEKTANT	ZODPOVĚDNÝ PROJEKTANT	VYPRACOVAL	VÝPIS VÝROBKŮ	LIST
ING. ARCH. J. HOMOLKA	ING. VIKTOR ŠLAPAL	Bc. M. STRÁNSKÁ	KLEMPÍŘSKÉ	16
DOKONČENÍ REVITALIZACE NEMOCNICE V CHEBU D1.02 PAVILON B		A 03–20–P		

OZNAČENÍ NA VÝKRESE	POPIS	∑
K509	OPLECHOVÁNÍ ATIKY PLOCHÉ STŘECHY Z JEDNOVRSTVÉHO ŽÁROVĚ ZINKOVANÉHO POPLASTOVANÉHO PLECHU ŠÍŘKA SOKLU CCA 100 MM ROZVINUTÁ ŠÍŘKA PLECHU CCA 300 MM – NUTNÁ CELOPLOŠNÁ PODPORA VODOROVNÉ KRYCÍ PLOCHY OPLECHOVÁNÍ ATIKY – SKLON MIN. 5° SMĚREM KE STŘEŠNÍ ROVINĚ – ODSAZENÍ OKAPNICE OD LÍCE ZDI DLE VÝŠKY ATIKY NAD TERÉNEM, SMĚREM KE STŘEŠE ODSADIT OKAPNICI 40 MM OD ATIKY (Z DŮVODŮ PŘICHYCENÍ HROMOSVODU) – KOTVIT NEPŘÍMO POMOCÍ LEPENÍ, PŘÍPONEK, ZATAHOVACÍCH PLECHŮ A LIŠT, NEKOTVIT PŘÍMO (PERFORACE SVRCHNÍHO POHLEDOVÉHO PRVKU) – PŘÍČNÉ SPOJE FALCOVÉ (Z DŮVODŮ PŘICHYCENÍ HROMOSVODU VÝMĚRY: 5.NP – 70,00 BM POVRCHOVÁ ÚPRAVA: – BARVA SLONOVÁ KOST SVĚTLÁ, RAL 1015, DLE VÝKRESŮ POHLEDŮ POZNÁMKA : – PŘED PROVEDENÍM NUTNO PŘEMĚŘIT SKUTEČNÉ ROZMĚRY NA STAVBĚ – VÝMĚRY ODPOVÍDAJÍ ČISTÝM ROZMĚRŮM (BEZ PROŘEZŮ), K CELKOVÝM DÉLKÁM NUTNO PŘIPOČÍTAT PROŘEZY – OPLECHOVÁNÍ BUDE PROVEDENO DLE ČSN 73 3610 – NAVRHOVÁNÍ KLEMPÍŘSKÝCH KONSTRUKCÍ	70,0 BM

VEDOUCÍ PROJEKTANT	ZODPOVĚDNÝ PROJEKTANT	VYPRACOVAL	VÝPIS VÝROBKŮ	LIST
ING. ARCH. J. HOMOLKA	ING. VIKTOR ŠLAPAL	Bc. M. STRÁNSKÁ	KLEMPÍŘSKÉ	17
DOKONČENÍ REVITALIZACE NEMOCNICE V CHEBU D1.02 PAVILON B		A 03–20–P		
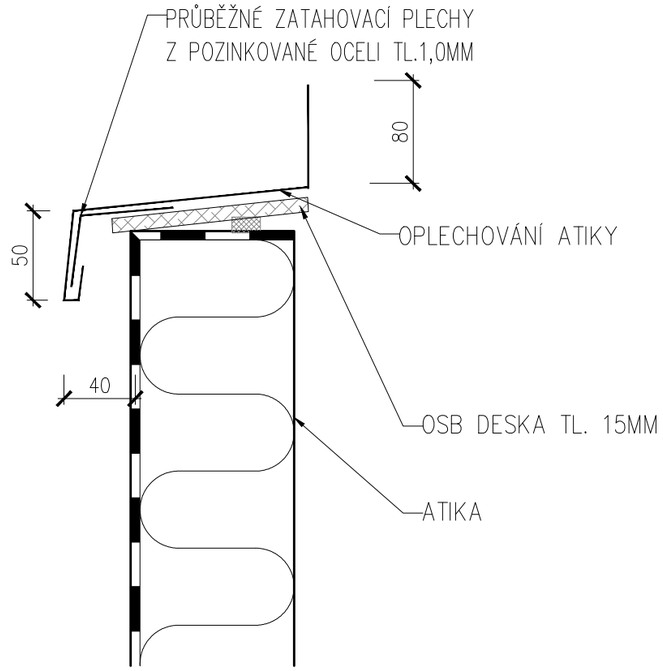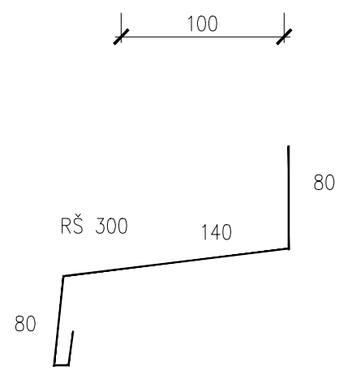
OZNAČENÍ NA VÝKRESE	POPIS	1.NP	2.NP	3.NP	4.NP	5.NP	6.NP	STŘECHA	∑
K509